Headquarters Czech Republic:
Tel.: +420 261 219 182, Fax: +420 261 219 192
conteg@conteg.com, www.conteg.com

Czech Republic:	+420 724 914 613
Eastern Europe:	+49 172 848 4346
France:	+33 686 074 386
GER, SUI, AUT:	+49 170 523 4958
Middle East:	+971 50 565 6334
Russia:	+7 495 506 13 28
Western Europe:	+32 476 215 089

CONTEG®
to complete your network

Data Sheet KVM/LCD: LKD151 / 171

Avantages de la Console LCD et KVM

- KVM Haute densité Cat5 avec 16 ou 32 ports sur 1U
- Coût d'intégration efficace DB-15 KVM
- Mixage PS/2, USB et SUN avec possibilité de commutateur Multi-Plateforme
- Accès utilisateur à distance à travers le Web

Fonctions et Options de la Console

- Tiroir 1U avec écran LCD SAMSUNG 15" ou 17"
- Entrée/Sortie soit PS/2 ou USB à l'écran LCD par câble
- Multiples sélections de langage au clavier avec pavé tactile
- Glissières à positions fixes pour empêcher le mouvement du tiroir quand vous tapez au clavier
- Menu d'affichage multilingue à l'écran
- Option d'alimentation de 12, 24 et 48 V

Options				
AV Entrée	DVI Entrée	BNC Entrée	Entrée d'alimentation continue	Ecran tactile

Conçu pour

IBM hp DELL Sun

Ecran LCD TFT SAMSUNG Grade A Industriel

- 15" 1024 x 768 LCD avec 250 niveaux de luminosité et 450:1 de contraste typique
- 17" 1280 x 1024 LCD avec 300 niveaux de luminosité et 450:1 de contraste typique

Schéma
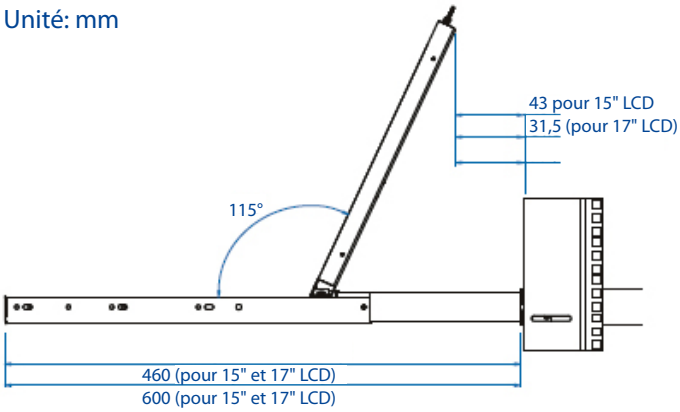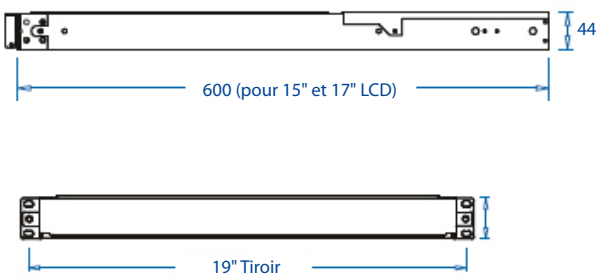
Unité: mm